IN HOTEL

ИНЖЕНЕРНОЕ
ЭЛЕКТРООБОРУДОВАНИЕ

IN HOTEL

ТРУБЫ ПНД И ОКЛ

FRHF

ТРУБАОГНЕСТОЙКАЯ БЕЗГАЛОГЕНОВАЯ

FRHF ТРУБА ОГНЕСТОЙКАЯ БЕЗГАЛОГЕНОВАЯ

IN HOTEL

Гофрированные трубы FRHF не содержат в своем составе галогенов, вредных для здоровья человека, производятся из высококачественного негорючего композита и не распространяют горение. Разрешены к применению в местах массовых скоплений людей

НОВИНКА

7 SKU

Преимущества:

БЕЗОПАСНОСТЬ
Не поддерживают горение

ЭКОЛОГИЧНОСТЬ
Не содержат галогенов

ЛЕГКИЙ МОНТАЖ
Как обычная гофротруба

Применения:

- Социальные учреждения
- Детские учреждения
- Торговые центры
- Аэропорты Вокзалы

ОСНОВНЫЕ ПОТРЕБИТЕЛИ

ОБРАЗОВАТЕЛЬНЫЕ И СОЦИАЛЬНЫЕ УЧРЕЖДЕНИЯ

Детские сады
Школы
Университеты
Центры гос.услуг
Библиотеки

МЕСТА МАССОВОГО СКОПЛЕНИЯ ЛЮДЕЙ

Торговые центры
Кинотеатры, театры
Стадионы
Аэропорты
Ж/д и автовокзалы

ТРУБА ДВУСТЕННАЯ

НОВИНКА **14 SKU**

Двустенные трубы-это профессиональные системы длямеханической защиты высоковольтных кабельных линий до10кВ, прокладываемых под землей

Преимущества:

НАДЕЖНОСТЬ
Срок службы до 50 лет

ЛЕГКИЙ МОНТАЖ
Идеально гладкая внутренняя стенка

ТОЛЬКО ПЕРВИЧНЫЙ ПНД
Без использования дешевого ПВД
и вторичных пластиков

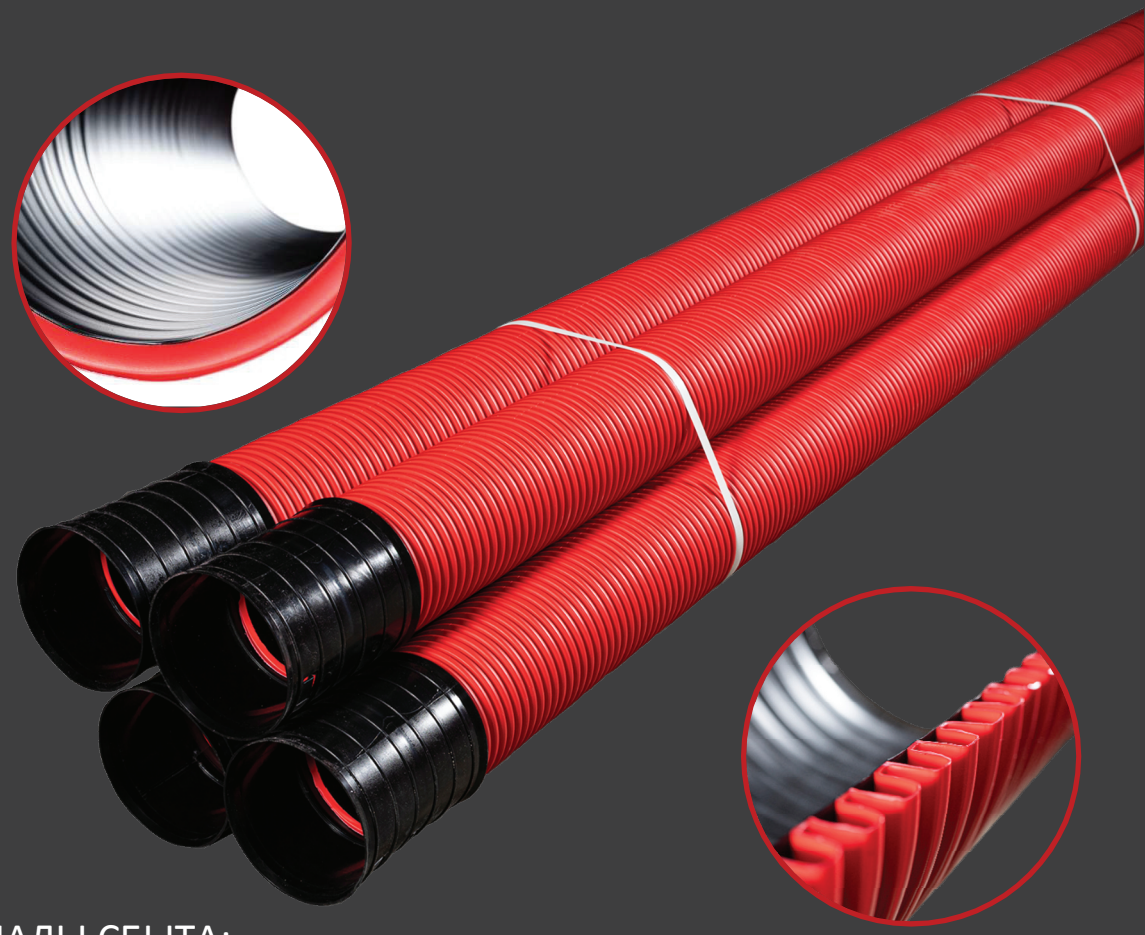

КАНАЛЫ СБЫТА:

- Дорожное строительство
- Проектные организация
- Строительно-монтажные организации

ДВУСТЕННАЯ ТРУБА – ПРОФЕССИОНАЛЬНОЕ РЕШЕНИЕ ВСЕХ ЗАДАЧ

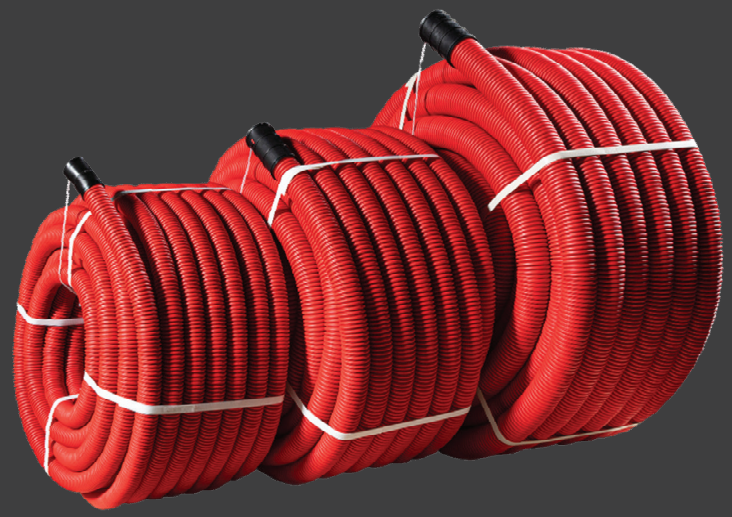

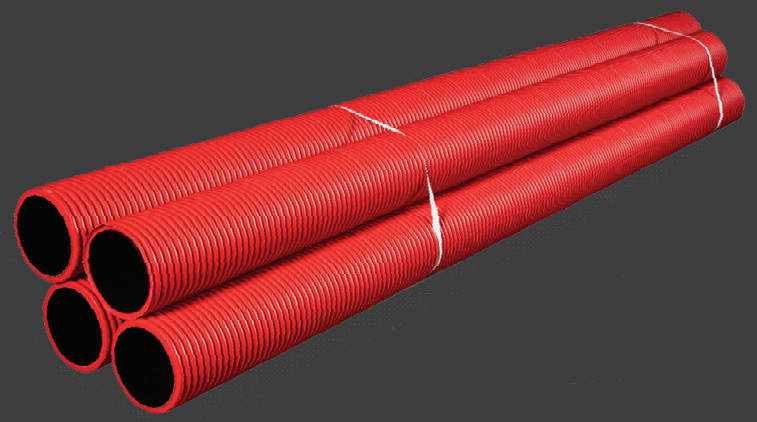

ТРУБЫ В БУХТАХ ДЛЯ МЕСТ С УМЕРЕННОЙ НАГРУЗКОЙ

- Улицы с умеренной транспортной нагрузкой
- Пешеходные улицы
- Места подключения объектов к электросетям
- Парки
- Ландшафтный дизайн

ТРУБЫ В СТЕРЖНЯХ ДЛЯ МЕСТ С ПОВЫШЕННОЙ

транспортной нагрузкой:

- Автомагистрали
- Ж/Д пути
- ВПП

ТРУБЫПНД И ПВХТЯЖЕЛОГО ТИПА

Трубы ПНД тяжелого типа используются при монтаже проводки скрытого типа: в полах, в том числе под бетонную стяжку, и в стенах.Тяжелые гофротрубы, в сравнении с легкими, при одинаковом наружном диаметре способны выдержать нагрузку больше в 2,5–3 раза, что гарантирует их целостность при застывании бетонной стяжки.

НОВИНКА

18SKU

Преимущества:

НАДЕЖНОСТЬ
Не растрескается при застывании стяжки

ДОЛГОВЕЧНОСТЬ
Срок эксплуатации до 50 лет

ЛЕГКИЙ МОНТАЖ
Тросик для протяжки

Применения:

- Жилые объекты
- Строительные объекты
- Офисные помещения

ВНЕШНИЙ ВИД, МОДЕЛЬНЫЙ РЯД И АКСЕССУАРЫ

Тросик для протяжки внутри бухты

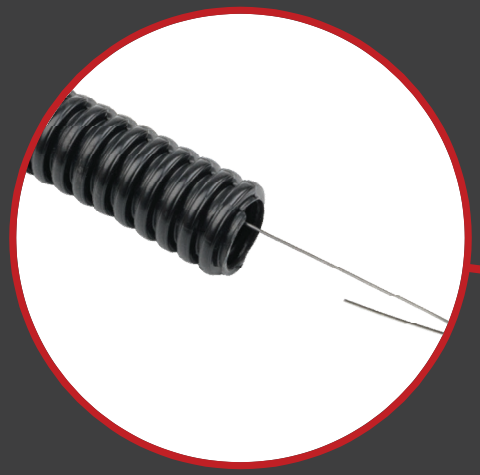

Бухты, скреплённые стреп-лентой

Аксессуары для крепежа

Размерный ряд:
Ø16 –63 мм –
САМЫЙ ШИРОКИЙ
НА РЫНКЕ

IN HOTEL

АВТОМАТИЗАЦИЯ И УПРАВЛЕНИЕ

БЛОКИ ПИТАНИЯ

Блоки питания с креплением на DIN-рейку и монтажную плату

НОВИНКА

20 SKU

Преимущества:

- Стабилизированное выходное напряжение
- Возможность корректировки выходного напряжения
- Широкий диапазон мощностей

КАНАЛЫ СБЫТА:

- Промышленные предприятия
- Жилищно-коммунальные службы
- Профильные розничные магазины

ГДЕ ПРИМЕНЯЮТ БЛОКИ ПИТАНИЯ

ПИТАНИЕ КОНТРОЛЛЕРОВ

ПОДСВЕТКА ЭЛЕКТРИЧЕСКИХ ШКАФОВ

ПИТАНИЕ ДАТЧИКОВ 4-20 мА

ПИТАНИЕ ОХРАННОЙ И ПОЖАРНОЙ СИГНАЛИЗАЦИЙ

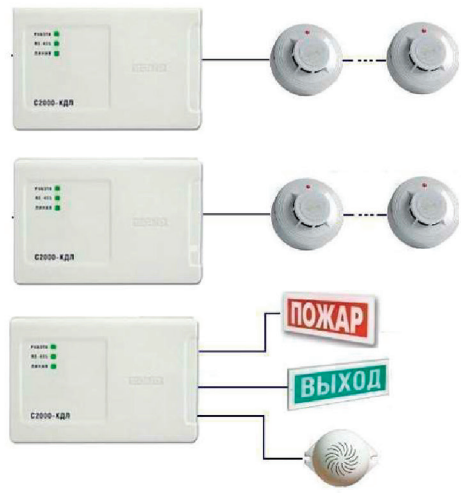

КТО ИСПОЛЬЗУЕТ БЛОКИ ПИТАНИЯ

IN HOTEL

ПРОИЗВОДИТЕЛИ ВЕНТИЛЯЦИОННОГО И КЛИМАТИЧЕСКОГО ОБОРУДОВАНИЯ

СИСТЕМНЫЕ ИНТЕГРАТОРЫ

СБОРЩИКИ НКУ

МОНТАЖНИКИ СИСТЕМ ВИДЕОНАБЛЮДЕНИЯ И СИГНАЛИЗАЦИИ

НОМЕНКЛАТУРА

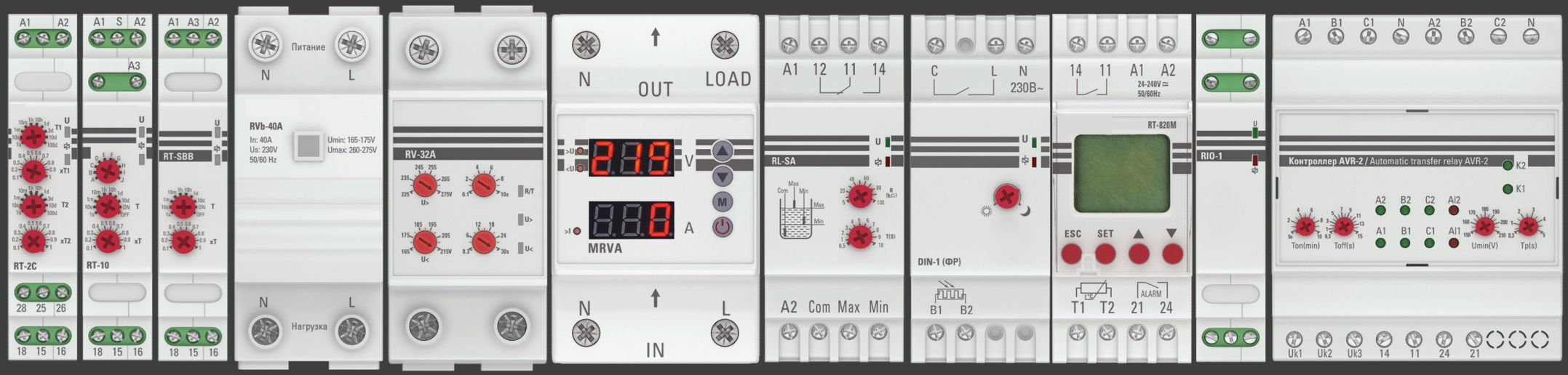

Реле времени, таймеры
Реле напряжения
Реле контроля фаз
Реле выбора фаз RVF-3
Контроллеры AVR-2 и AVR-3

Реле защиты двигателя MPR
Фотореле
Реле уровня
Реле температуры

РЕЛЕЙНАЯ АВТОМАТИКА

Широкий перечень релейной автоматики для широкого круга клиентов

60 SKU

Преимущества

НАДЕЖНОСТЬ
Механическая износостойкость контактов 1 000 000

Широкий ассортимент

Высокое качество
Гарантия 7 лет

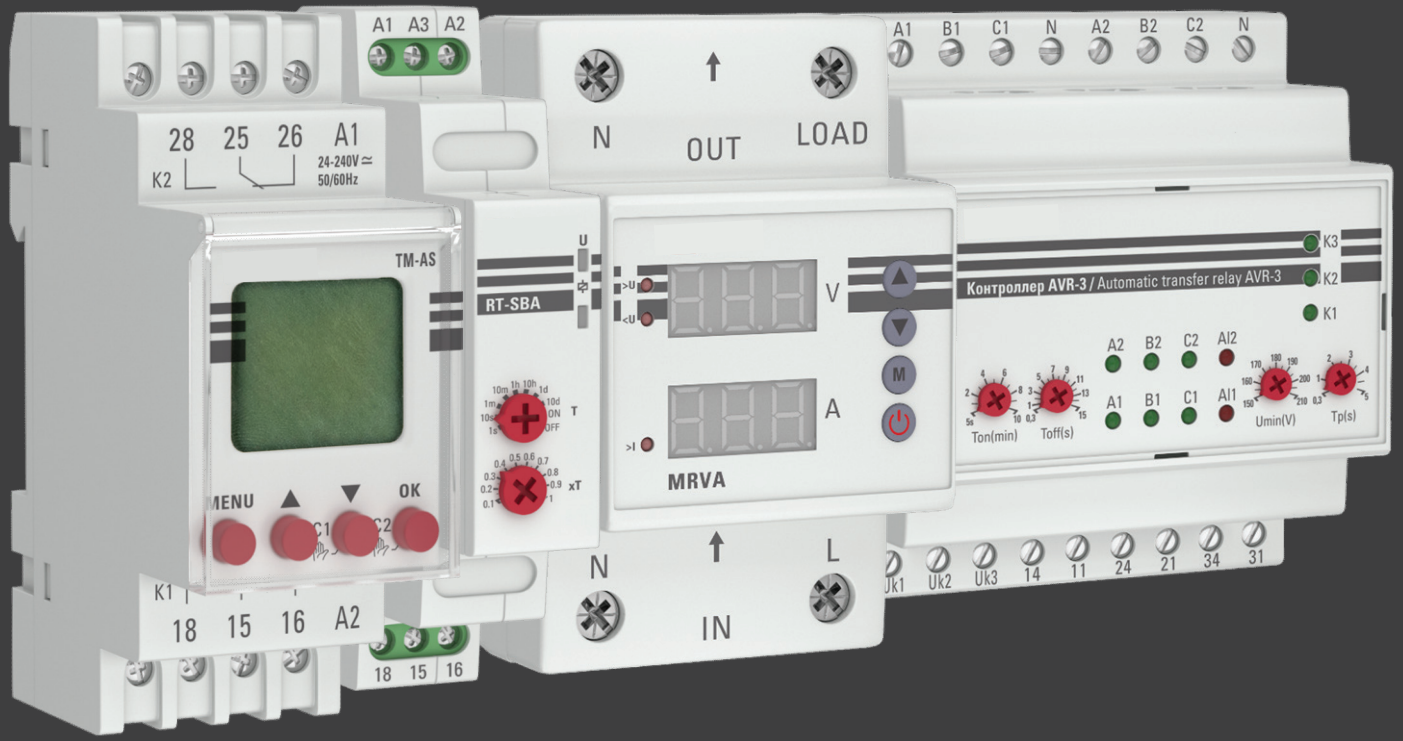

КАНАЛЫ СБЫТА

- Пром предприятия
- Жилищно-коммунальные организации
- Сборщики НКУ
- Проф. розница

IN HOTEL

ЩИТЫ, ЩИТОВОЕ ЭЛЕКТРООБОРУДОВАНИЕ

МОДУЛЬНЫЕ ШКАФЫ

Премиальный навесной шкаф серии ModBoxдля установки модульной и силовой аппаратуры

НОВИНКА

33 ГАБАРИТА

Преимущества:

ФУНКЦИОНАЛЬНОСТЬ
MCB+MCCB в одном шкафу

ЭСТЕТИКА
Красивый белый цвет

ШИРОТА АССОРТИМЕНТА
До 540 модулей в одном шкафу

КАНАЛЫ СБЫТА:

- Сборщики НКУ
- Строительно-монтажные организации

МОДУЛЬНЫЕ ШКАФЫ

- На рынке практически нет предложений универсальных шкафов, которые могут выполнять роль как щитов учета, так и щитов распределения
- Предложение есть только у европейских брендов по высокой цене
- Все линейки ЩРН/ЩМП у производителей имеют неказистый серый цвет, который крайней неуместно смотрится в интерьере

IN HOTEL

Шкафы устанавливаются на объектах, где:

есть ограничения по пространству и необходимо использовать один шкаф вместо нескольких (больницы, школы, банки, частные дома)

требуется организация большого количества систем учета или распределения (торгово-развлекательные центры, гостиничные комплексы, административно-офисные здания, телеком)

ценится эстетичный вид интерьера (гостиничные комплексы, офисные помещения, частные дома)

ЩИТЫ С МОНТАЖНОЙ ПАНЕЛЬЮ (АВТОМАТИЗАЦИЯ) НАВЕСНЫЕ

Надежные универсальные шкафы для сложных условий эксплуатации

НАВЕСНОЙ МОНТАЖ

7 ГАБАРИТОВ ШКАФОВ

Преимущества:

НАДЕЖНОСТЬ
Прочный цельносварной корпус

ГЕРМЕТИЧНОСТЬ
Высокая степень пыле-и влагозащиты–IP66

ФУНКЦИОНАЛЬНОСТЬ
Установка монтажной платы или шасси с DIN-рейками

КАНАЛЫ СБЫТА:

- Промышленные предприятия
- Строительно-монтажные организации
- Сборщики НКУ

ГДЕ И КОГДА ПРИМЕНЯЮТ

ЩМП – универсальные оболочки, предназначенные для эксплуатации в самых разных условиях.

Применяются для сборки:

- шкафов управления
- шкафов автоматизации
- распределительных пунктов

Промышленные объекты

Производственные цеха

Строительные площадки

Объекты инфраструктуры

ПРИМЕРЫ СБОРКИ НКУ НА БАЗЕ ЩМП

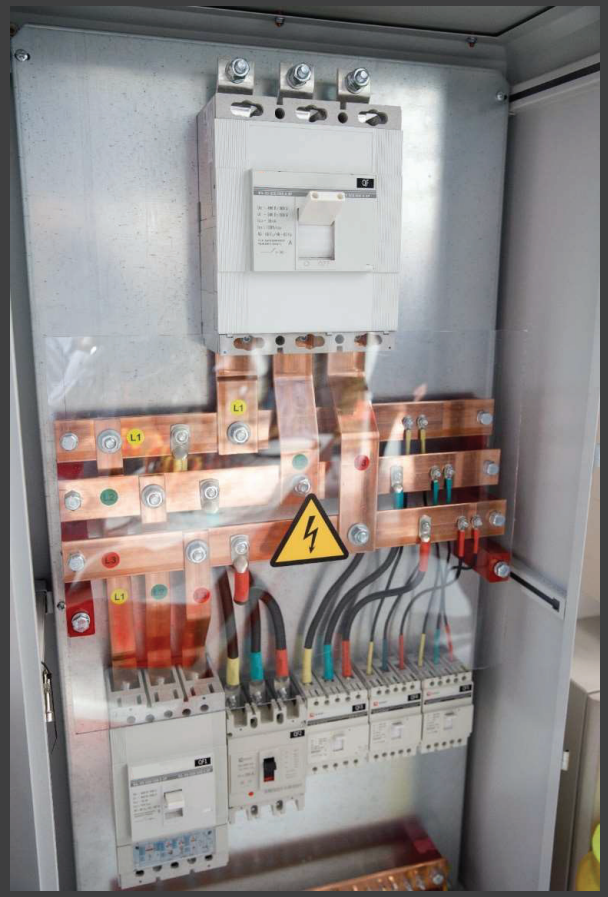

ШКАФЫ НАПОЛЬНЫЕ МЕТАЛЛИЧЕСКИЕ

Оболочка для сборки НКУ любой сложности на токи до 4000А

НАПОЛЬНАЯ УСТАНОВКА

200 SKU

Преимущества:

НАДЕЖНОСТЬ
прочный сварной корпус

Несущая способность до 1000 кг

Универсальное решение

КАНАЛЫ СБЫТА:

Сборщики НКУ

Строительно-монтажные организации

РЫНОЧНЫЕ ПРЕДПОСЫЛКИ

В проектах и тендерах –в качестве шкафов автоматизации, ВРУ и ГРЩ на токи от 1000А до 4000А

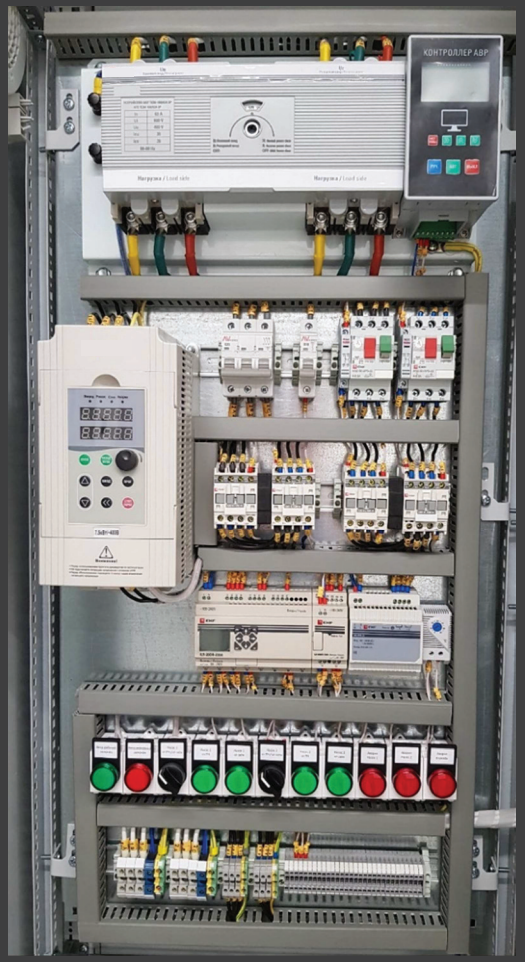

- Рост тенденции по удешевлению стоимости проектов
- Отсутствие решений на большие токи в низком ценовом сегменте рынка
- Необходимость организации сложных решений на базе НКУ
- Необходимость установки «тяжелых» аппаратов по типу ВА-45/450 за счет высокой статической нагрузки

Шкафы находят большое применение:

На объектах, где крайне важна надежность используемого оборудования из материалов высокого качества (энергетика, промышленные предприятия)

На проектах с небольшим бюджетом, где нужны аналоги дешевле европейских брендов до 300% (объекты ЖКХ, больницы, школы)

При сжатых сроках поставки на объект (все «ходовые» габариты наших шкафов и аксессуары к ним поддерживаются на складе в достаточном количестве)

IN HOTEL

УПРАВЛЕНИЕ ОСВЕЩЕНИЕМ, АВАРИЙНОЕ ОСВЕЩЕНИЕ, БЫТОВЫЕ ЗВОНКИ

БЫТОВЫЕ ЗВОНКИ

Преимущества:

- БЕСПРОВОДНАЯ ТЕХНОЛОГИЯ
- СОВРЕМЕННЫЙ ДИЗАЙН
- ШИРОКИЙ АССОРТИМЕНТ

КАНАЛЫ СБЫТА:

- DIY, розница
- Строительно-монтажные организации

ДАТЧИКИ И ФОТОРЕЛЕ

УПРАВЛЕНИЕ ОСВЕЩЕНИЕМ И ДРУГИМИ ИНЖЕНЕРНЫМИ СИСТЕМАМИ

Преимущества:

- ЭКОНОМИЯ ЭЛЕКТРОЭНЕРГИИ
- АВТОМАТИЗАЦИЯ
- ШИРОКИЙ АССОРТИМЕНТ

КАНАЛЫ СБЫТА:

- DIY, розница
- Строительно-монтажные организации
- Дорожное строительство

ПОЧЕМУ ДАТЧИКИ И ФОТОРЕЛЕ?

IN HOTEL

ИСПОЛЬЗОВАНИЕ ВЫКЛЮЧАТЕЛЕЙ

Ручной труд

Человеческий фактор
(забыл выключить = потратил деньги)

ДАТЧИКИ И ФОТОРЕЛЕ

Автоматизация и экономия

Простое и дешевое решение

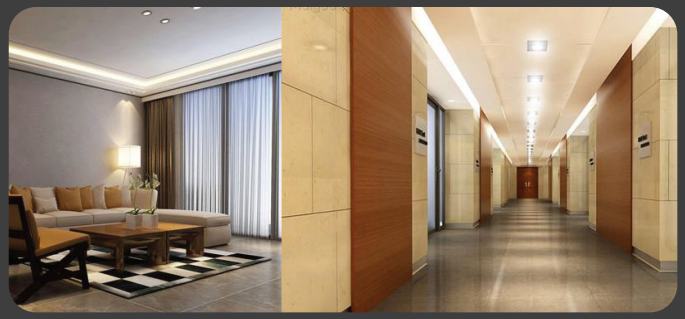

СИСТЕМЫ УПРАВЛЕНИЯ

Расширенная автоматизация
но при существенном удорожании
(в 20-100 раз) и при
усложнении монтажа

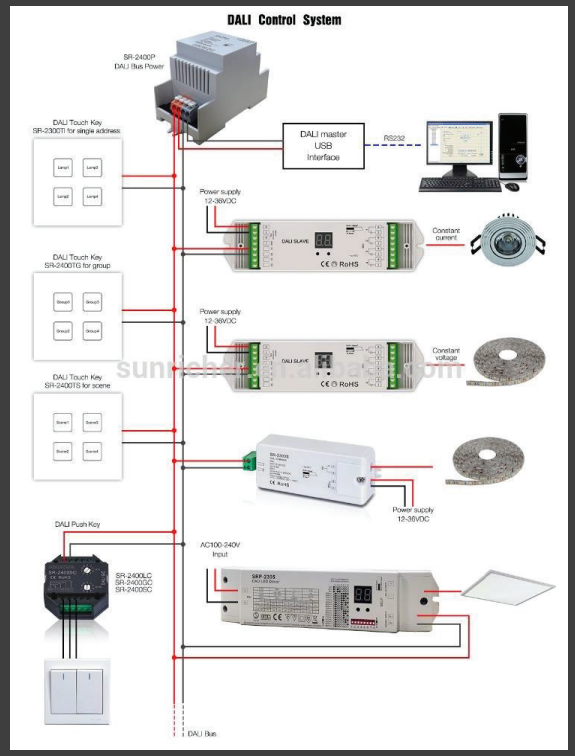

ГДЕ ПРИМЕНЯЮТ ФОТОРЕЛЕ

ВКЛЮЧЕНИЕ / ВЫКЛЮЧЕНИЕ НАРУЖНОГО ОСВЕЩЕНИЯ В МОМЕНТ ЗАКАТА/ВОСХОДА

ДВОРОВЫЕ ТЕРРИТОРИИ

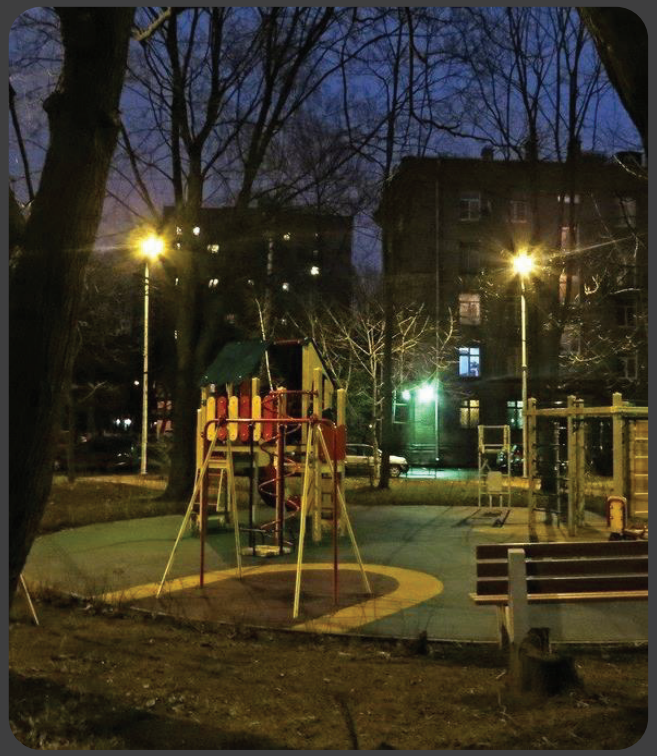

КОТТЕДЖНЫЕ ПОСЕЛКИ, СНТ

НЕБОЛЬШИЕ УЛИЦЫ, ПАРКИ

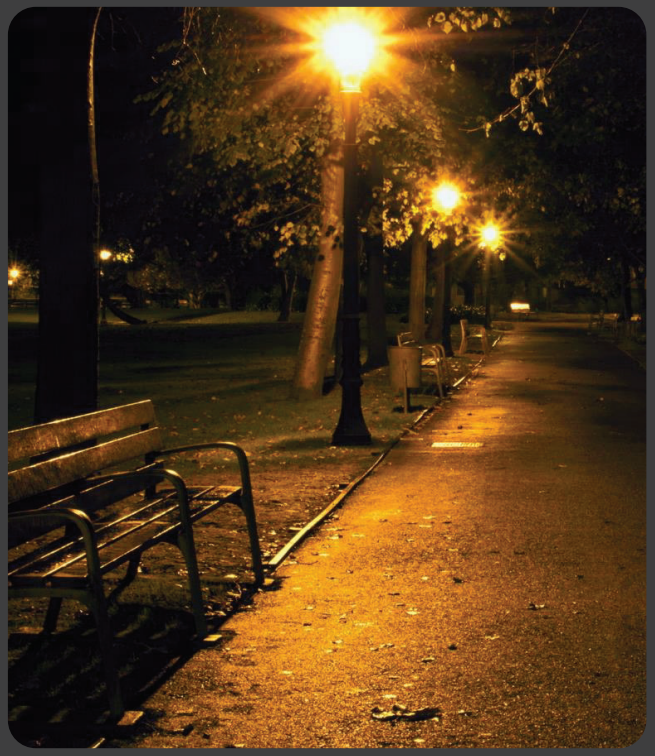

АВАРИЙНОЕ ОСВЕЩЕНИЕ

IN HOTEL

АВАРИЙНЫЕ УКАЗАТЕЛИ, ОСВЕЩЕНИЕ ПУТЕЙ ЭВАКУАЦИИ И АНТИПАНИЧЕСКОЕ ОСВЕЩЕНИЕ

LED-ТЕХНОЛОГИЯ

СООТВЕТСТВИЕ СТАНДАРТАМ

ШИРОКИЙ ВЫБОР ПИКТОГРАММ

Сфера ЖКХ

Строительно-монтажные организации

DIY, розница

ЗАЧЕМ НУЖНЫ АВАРИЙНЫЕ СВЕТИЛЬНИКИ?

IN HOTEL

По законам и правилам, наличие аварийного освещения в жилых и общественных зданиях и сооружениях обязательно.
Требования к аварийному освещению подробно прописаны в ГОСТ и СП.

- Федеральный закон No123. Технический регламент о требованиях пожарной безопасности.
- Федеральный закон No384. Технический регламент о безопасности зданий и сооружений.
- СП 52.13330.2011. Естественное и искусственное освещение.
- СП 1.13130.2009. Системы противопожарной защиты. Эвакуационные пути и выходы.
- СП 3.13130.2009. Системы противопожарной защиты.
- Система оповещения и управления эвакуацией людей при пожаре.
- СП 6.13130.2009. Системы противопожарной защиты. Электрооборудование.
- ГОСТ Р 55842-2013. Освещение аварийное. Классификация и нормы.
- ГОСТ IEC 60598-2-22-2012. Светильники. Часть 2-22. Частные требования.

ГДЕ ПРИМЕНЯЮТ АВАРИЙНОЕ ОСВЕЩЕНИЕ

IN HOTEL

Многоквартирные жилые дома

Офисные
и административные здания

Торгово-развлекательные центры
и другие общественные здания

IN HOTEL

КАБЕЛИ,
НЕСУЩИЕ КОНСТРУКЦИИ

Надежная основа любой несущей конструкции

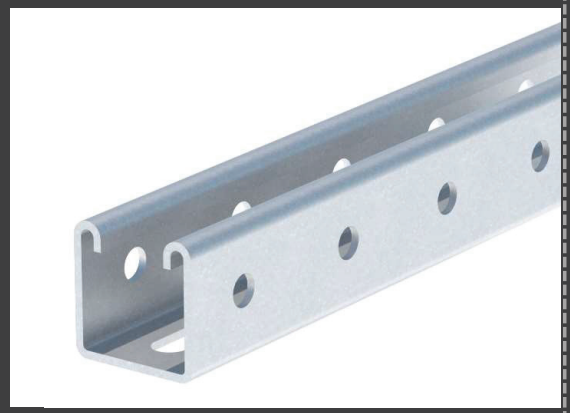

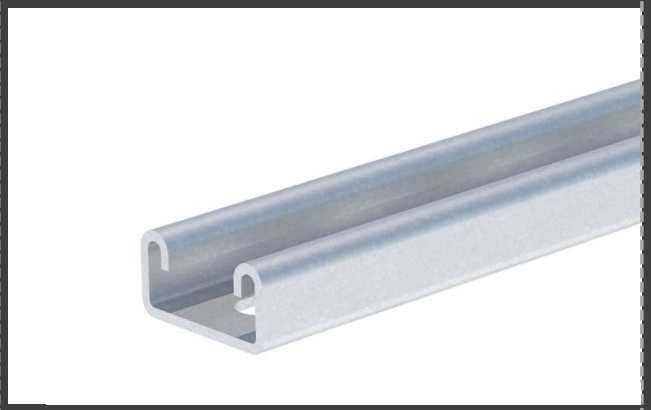

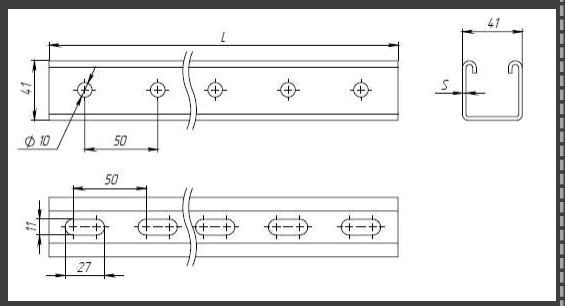

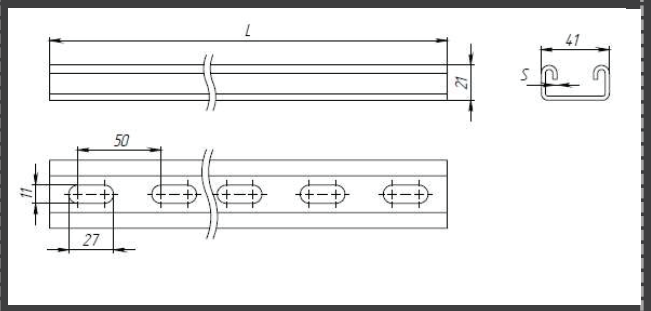

КАНАЛЫ СБЫТА:

- Промобъекты
- Соцобъекты
- Строительно-монтажные организации

ПРИМЕНЕНИЕ:

- торговые центры
- парковки
- больницы
- производственные площади

Универсальные консоли

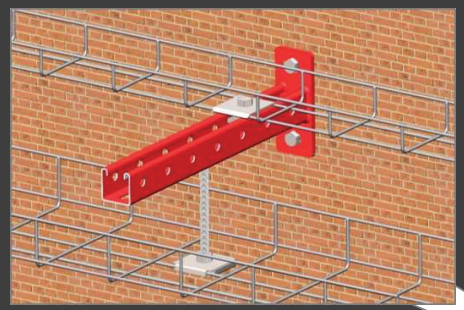

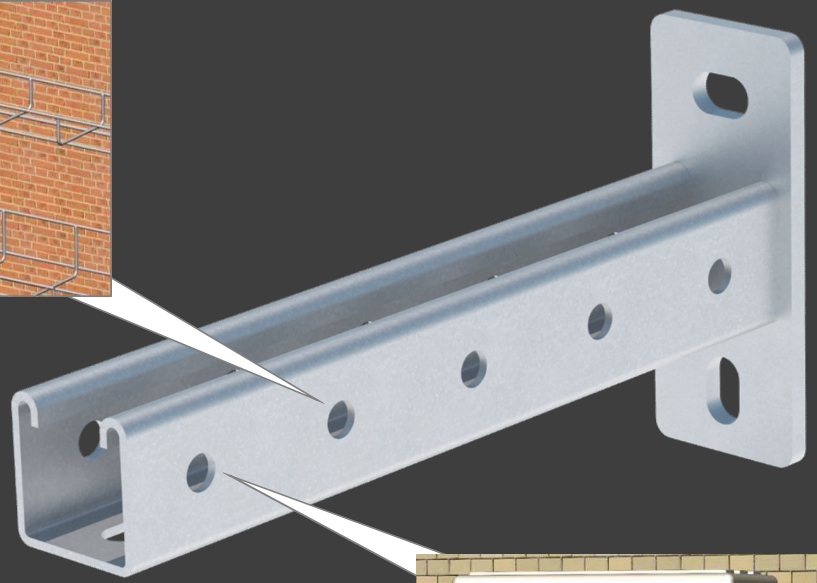

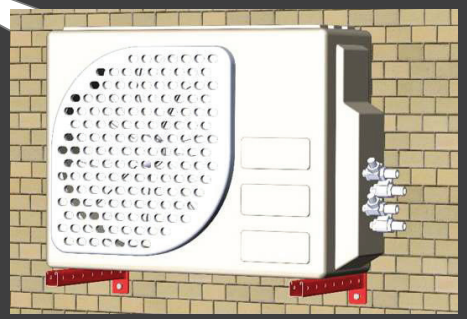

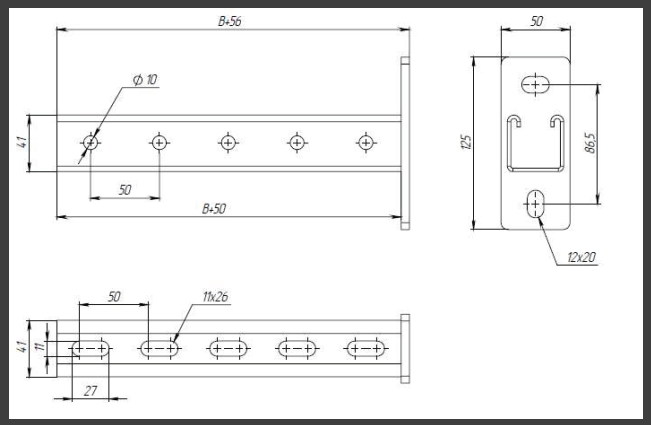

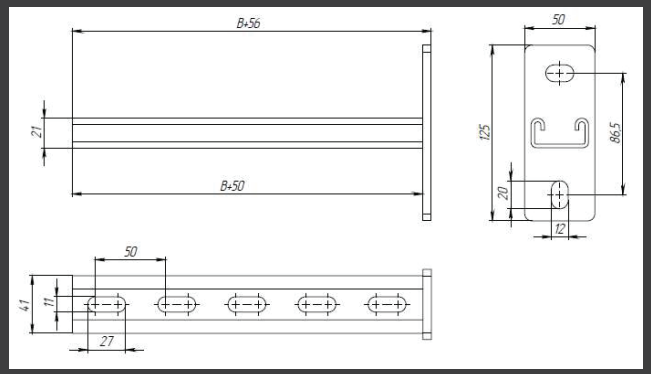

ПРИМЕНЕНИЕ:

- прокладка лотковой трассы
- Прокладка трубопроводов
- Крепление тяжелых систем вентиляции

стойки, стойки двойные (подвесы потолочные)

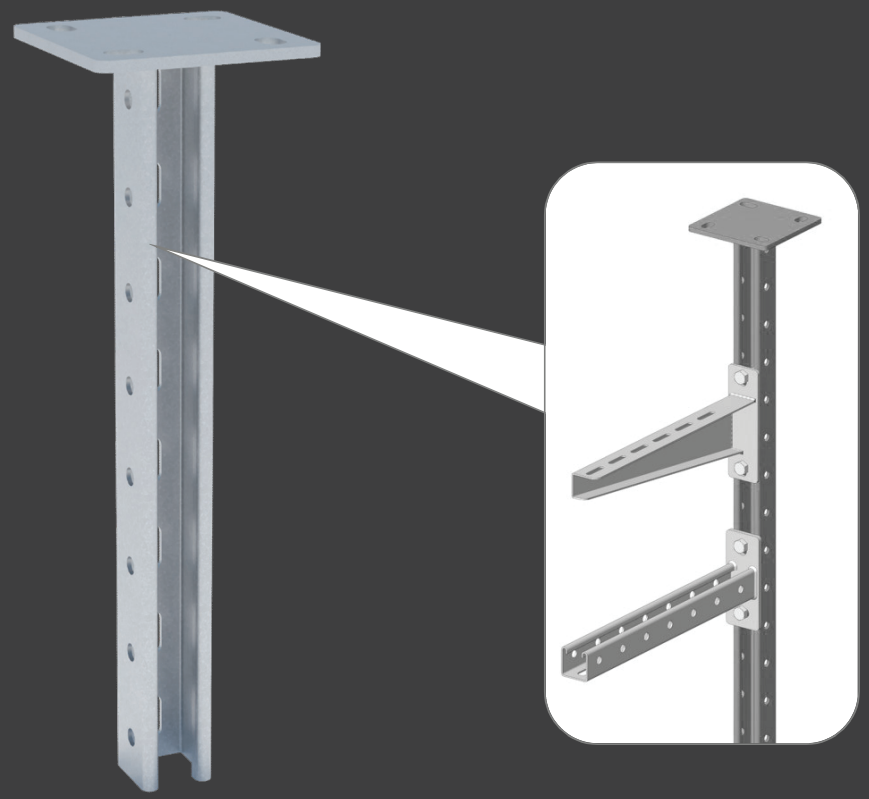

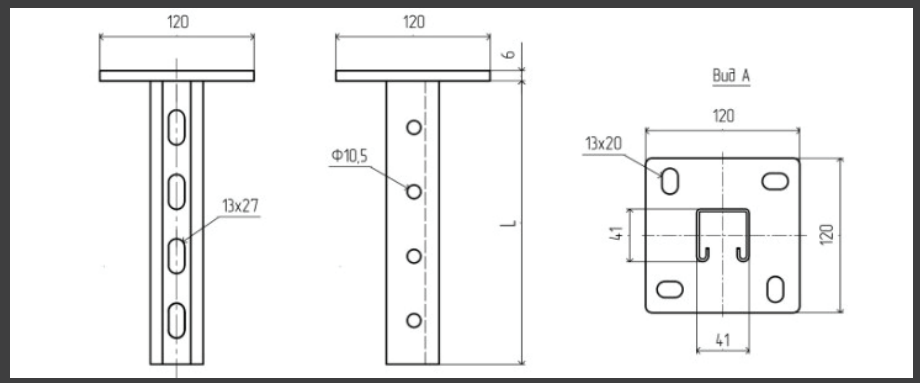

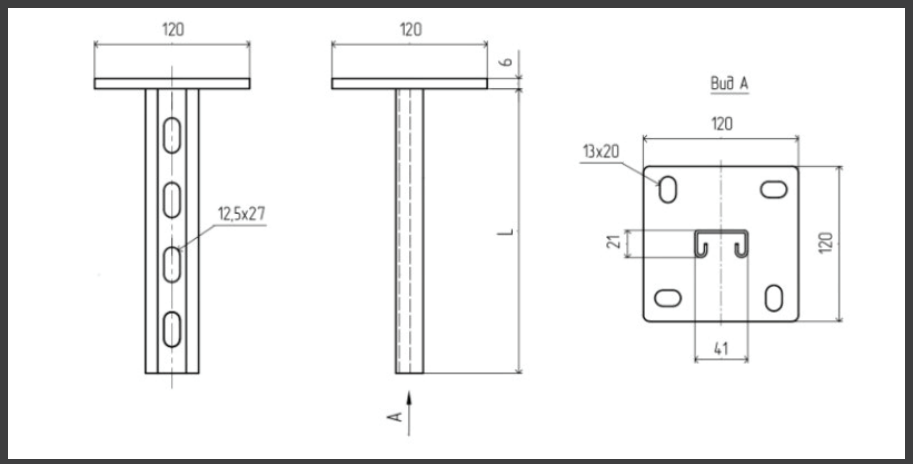

ПРИМЕНЕНИЕ:
создание несущей конструкции от горизонтальной поверхности

КРЕПЕЖ И МЕТИЗЫ

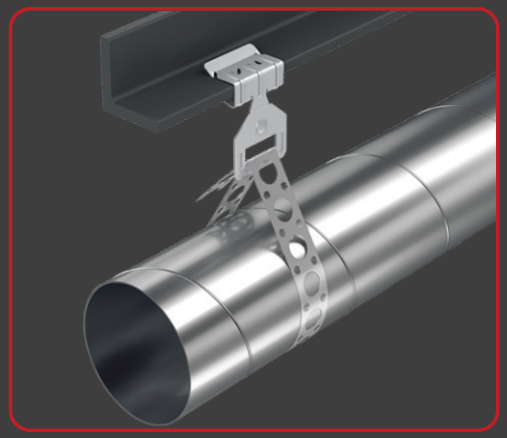

ЗАЖИМЫ БАЛОЧНЫЕ

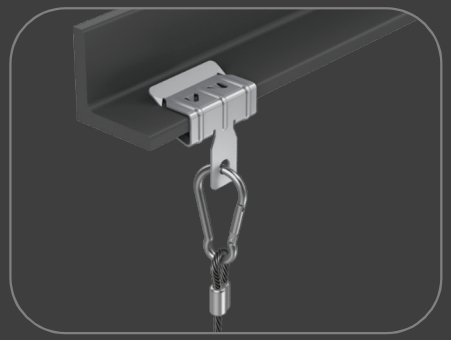

ГОРИЗОНТАЛЬНЫЕ

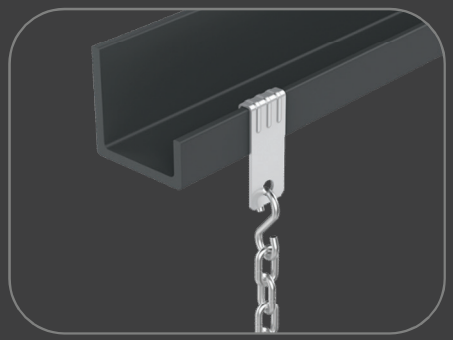

ВЕРТИКАЛЬНЫЕ

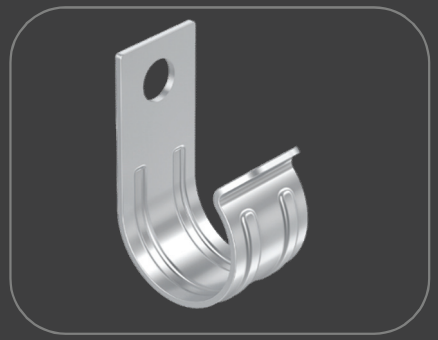

КРЕПЛЕНИЯ К СТЕНЕ

СТРУБЦИНА МОНТАЖНАЯ
М8, М10

ОБЗОР СИСТЕМЫ БАЛОЧНЫХ ЗАЖИМОВ

Вид	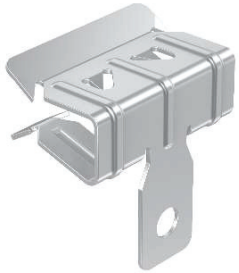		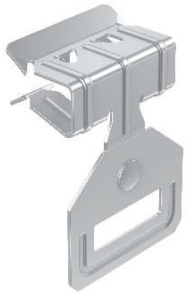	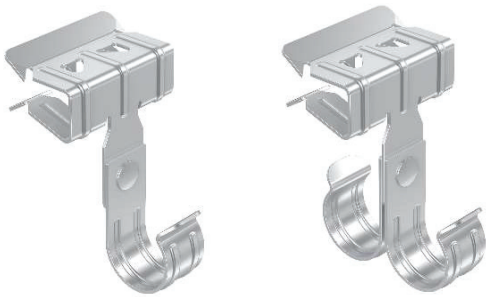
Тип	Зажим балочный	Зажим балочный под нейлоновую стяжку	Зажим балочный под перфоленту	Зажим балочный под трубу (d20;25;32мм) одинарный/двойной
Нагрузка	до 90 кг	до 15 кг	до 90 кг	до 12 кг –одинарный до 15 кг -двойной

ПРИМЕРЫ ПРИМЕНЕНИЯ СТРУБЦИНЫ МОНТАЖНОЙ

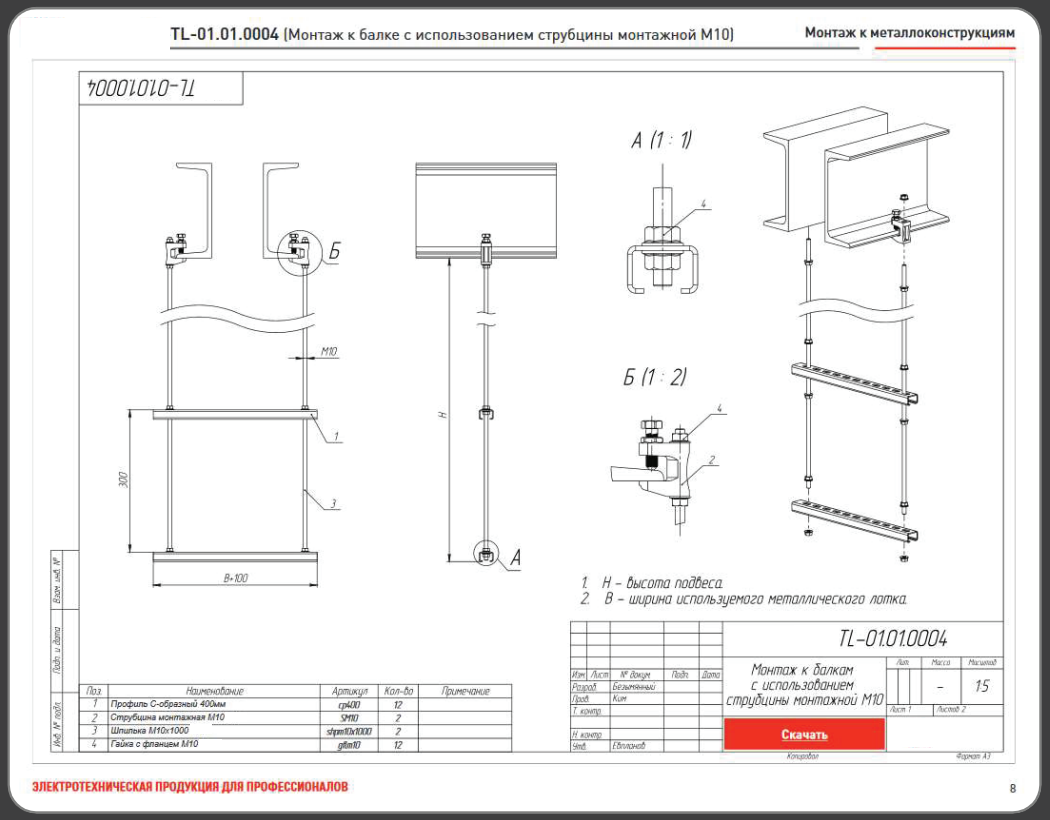

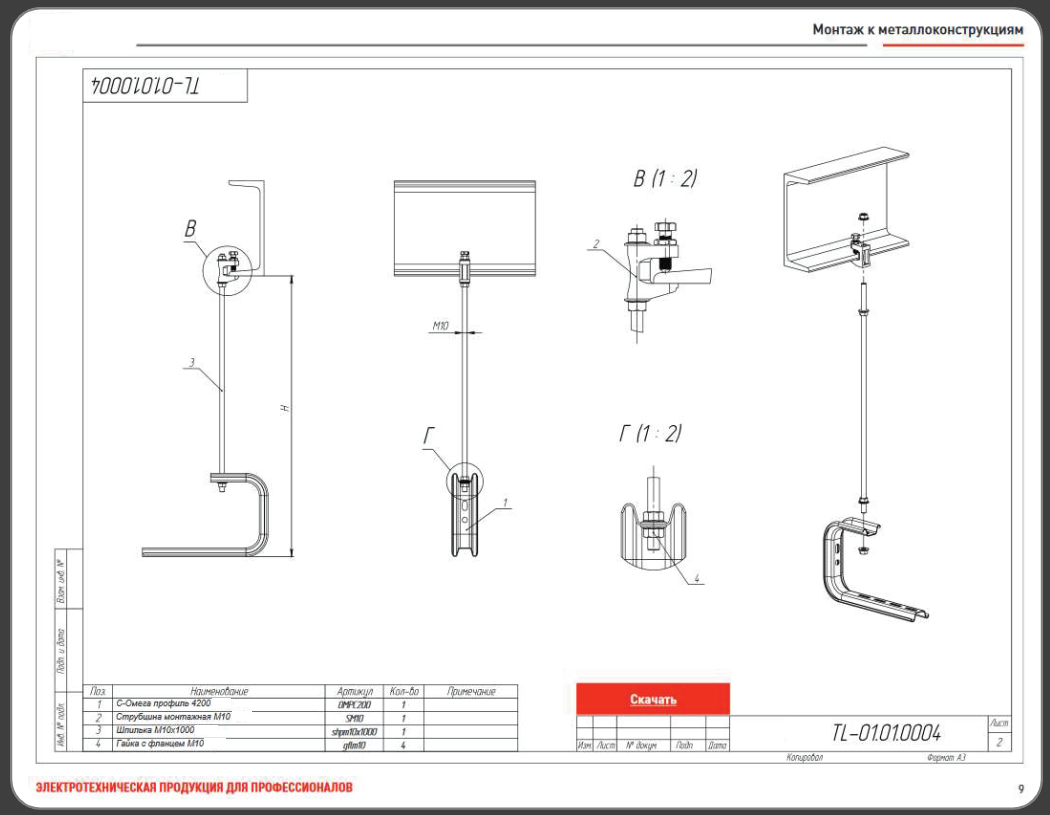

ПРЕИМУЩЕСТВА

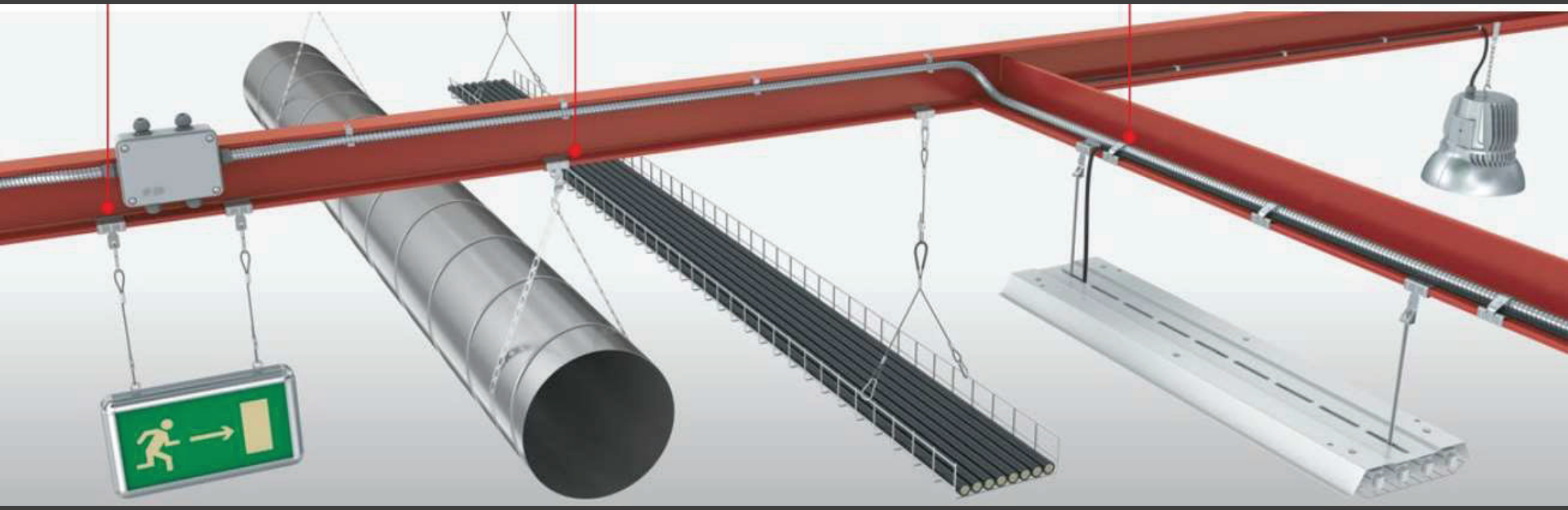

- ШИРОКИЙАССОРТИМЕНТ
- ВЕСЬАССОРТИМЕНТВНАЛИЧИИНАСКЛАДЕ
- ВСЕКОМПЛЕКТУЮЩИЕ(ПЕРФОЛЕНТА,ШПИЛЬКИ,ТРУБЫГЛАДКИЕЖЕСТКИЕИТ.Д.)ВНАЛИЧИИНАСКЛАДЕ
- ВОЗМОЖНОСТЬОПЕРАТИВНОЙОТГРУЗКИНАСКЛАДПОДЗАКАЗ
- ВЫГОДНАЯЦЕНА

ЛИНЕЙКИ МЕТАЛЛИЧЕСКИХ ЛОТКОВ

ТИП	ПРОВОЛОЧНЫЙ R-LINE	ЛИСТОВОЙ T-LINE	ЛЕСТНИЧНЫЙ M-LINE
Представление		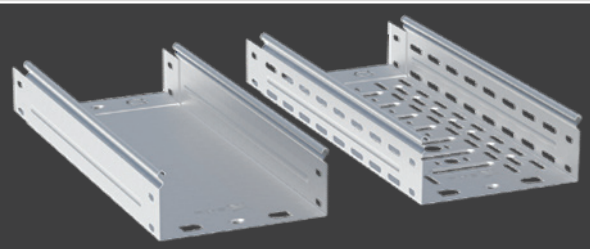	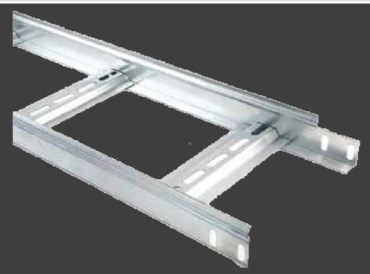
Гдеприменять	• Торговые центры • Парковки • Больницы • Производственные площадки	• Торговые центры • Парковки • Больницы • Производственные площадки	• Торговые центры • Парковки • Производственные площадки
Нагрузка	до 140 кг	до 220 кг	до 430 кг

ПОКРЫТИЯ МЕТАЛЛИЧЕСКИХ ЛОТКОВ

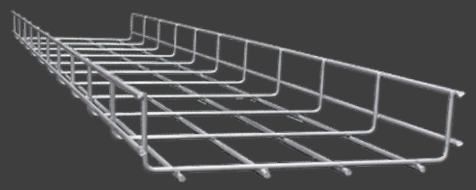

ГАЛЬВАНИЧЕСКОЕ ПОКРЫТИЕ

ГОР.ЦИНК 3КВ. 2020 ГОДА

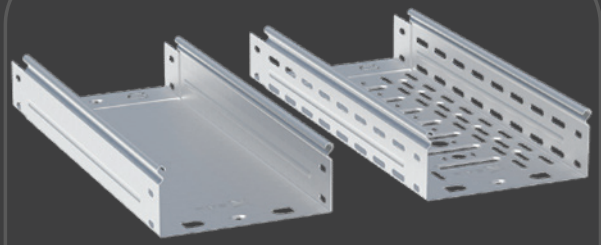

ОЦИНКОВКА ПО МЕТОДУ СЕНДЗИМИРА

ГОР. ЦИНК

ПОЛИМЕРНОЕ ПОКРЫТИЕ (RAL)

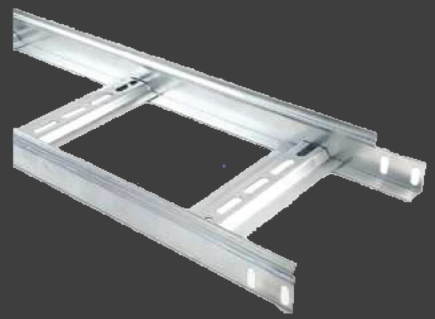

ОЦИНКОВКА ПО МЕТОДУ СЕНДЗИМИРА

ГОР. ЦИНК

ГОР.ЦИНК 3КВ. 2020 ГОДА

ОСНОВНЫЕ КОНСТРУКТИВНЫЕ ОСОБЕННОСТИ ЛОТКОВ

R-LINE

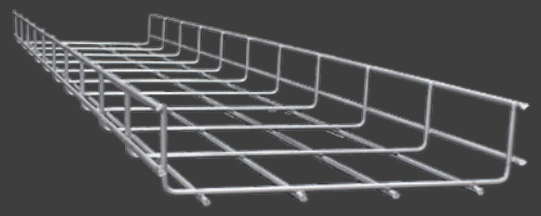

T-LINE

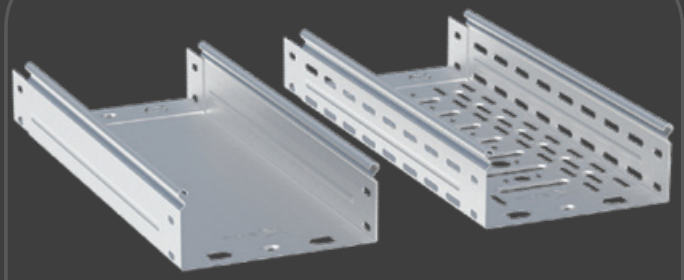

M-LINE

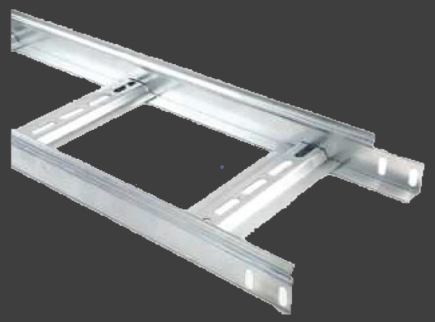

СИСТЕМНЫЙ РЯД АКСЕССУАРОВ T-LINE

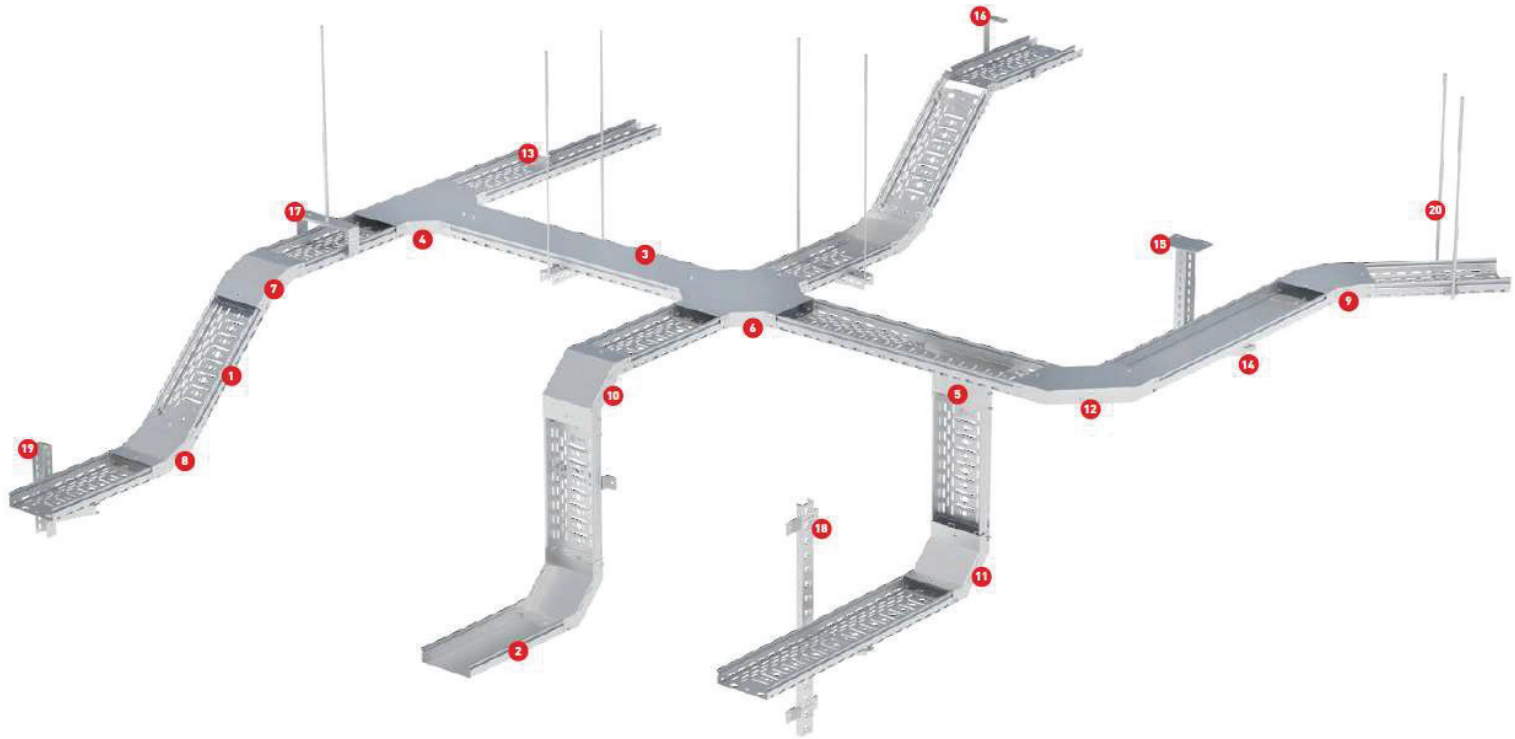

КОНТАКТЫ

ПАВЕЛ ВИТАЛЬЕВИЧ СЕДЫХ

РУКОВОДИТЕЛЬ ПРОЕКТОВ

МОВ. +7 981 894-59-21

EMAIL: P.SEDYCH@INHOTEL.RU

АДРЕС: САНКТ-ПЕТЕРБУРГ, ПР-КТ ПОЛЮСТРОВСКИЙ, Д. 59, ЛИТЕРА Ф,
ОФИС 304, ПОМЕЩ. 1-Н

КРАСНОДАРСКИЙ КРАЙ,
Г. АБИНСК, УЛ. ОКТЯБРЬСКАЯ, 96

INHOTEL.RU

IN HOTEL